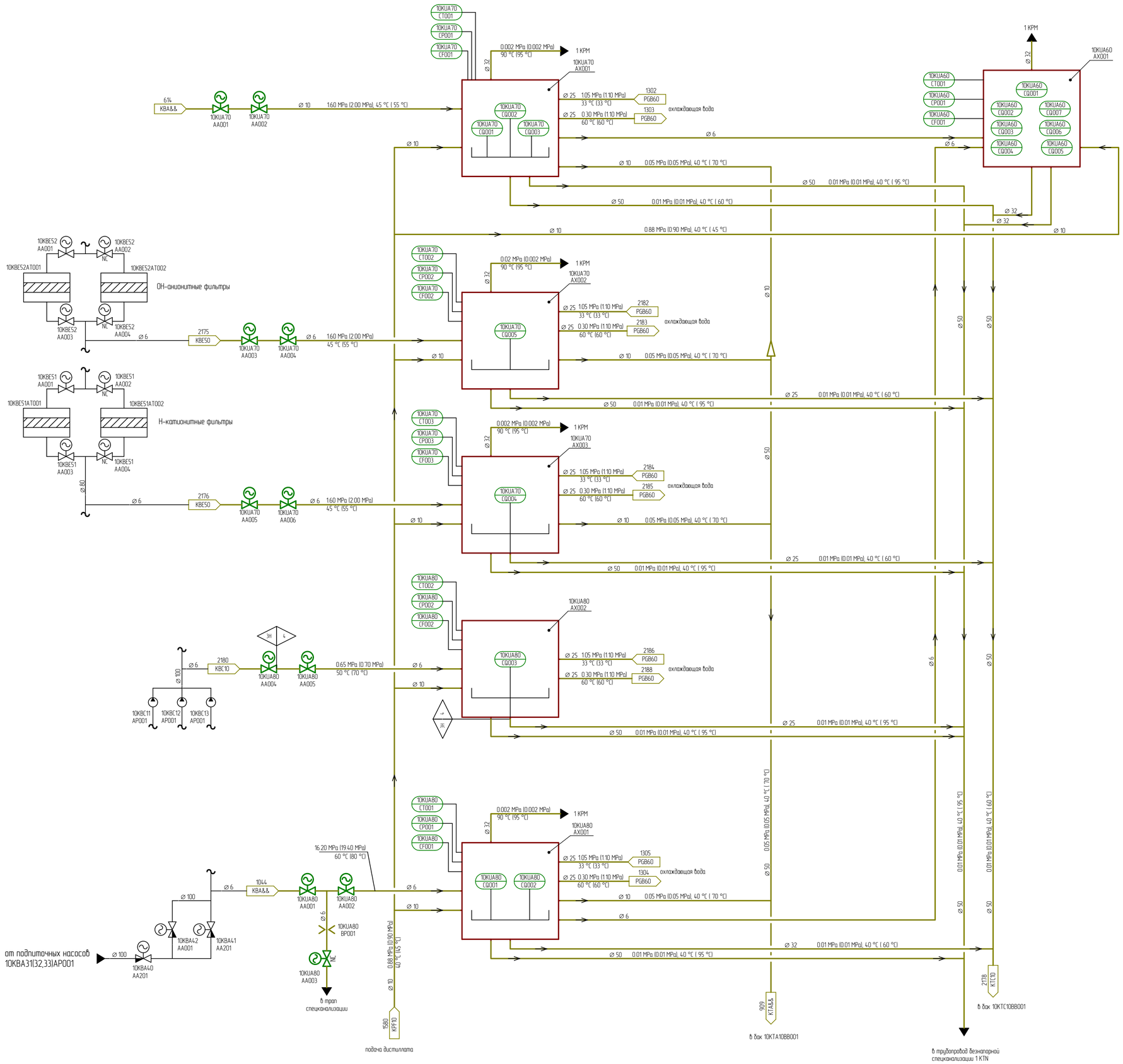

Показатели качества рабочих сред первого контура

Точка контроля	Контролируемые показатели	Диапазон измерения
10KUA70CQ002 10KUA80CQ002	Концентрация растворенного кислорода	для 10KUA60AX001 и 10KUA70AX001 от 0 до 0,1 mg/dm³; для 10KUA80AX001 от 0 до 0,1 mg/dm³ (номинальное значение – менее 0,02 mg/dm³)
10KUA70CQ001	Концентрация растворенного водорода	от 0 до 9 mg/dm³
10KUA70CQ003 10KUA70CQ004 10KUA70CQ005 10KUA80CQ001 10KUA80CQ003	Удельная электропроводимость	от 20 до 200 mcSm/sm
10KUA60CQ001	Концентрация хлорид-иона	от 0 до 0,2 mg/dm³
10KUA60CQ002	Концентрация фторид-иона	от 0 до 0,1 mg/dm³
10KUA60CQ003	Концентрация сульфат-иона	от 0 до 0,1 mg/dm³
10KUA60CQ004	Концентрация калия	от 0 до 0,6 mmol/dm³
10KUA60CQ005	Концентрация лития	от 0 до 0,6 mmol/dm³
10KUA60CQ006	Концентрация натрия	от 0 до 0,6 mmol/dm³
10KUA60CQ007	Концентрация аммиака	от 0 до 30 mg/dm³

1 Оборудование и его технические характеристики приведены в пункте 9.2.13.2.2.1

Рисунок 9.2.13.2.1.1 – Схема системы автоматизированного химического контроля первого контура 1 KUA60-80

Файл: NW20.W.120.1.090213.02&&&.000.HD.0001_&_029=0 SmartPlant P&ID